KI0654

Sac porte-tapis recyclé pour Yoga

• 2 en 1 : permet de transporter 1 tapis de yoga et des vêtements de rechange.

• Dispose d'1 poche extérieure afin de ranger de l'argent, des clés et de petits objets.

• Sac porte-tapis de yoga conçu à partir de fibres recyclées.

100% polyester. Sac polochon conçu à partir de 60% de polyester recyclé. Poche latérale avec fermeture éclair. Idéal pour transporter le tapis et des vêtements de rechange pour vos sessions de yoga ou de pilates.

One Size 0.00000 g/m²

Tableau équivalence des tailles par pays en dernière page.

Matcha Green

Informations Complémentaires

Logistique

1 30

Pays d'origine

CN - Chine

Code douanier

42029291

Conditions de lavage

KI0654

Sac porte-tapis recyclé pour Yoga

Dimensions (cm)

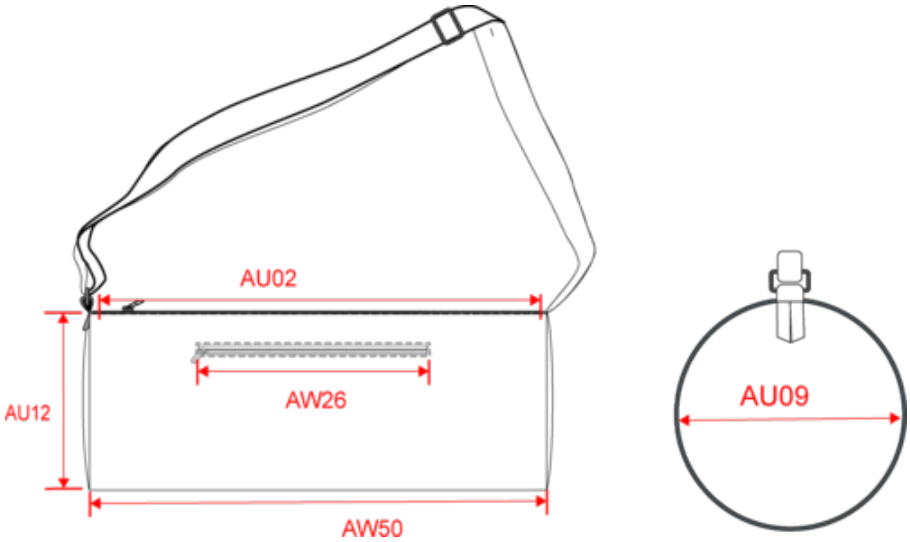

Mesures en cm	One size
AU02 - Longueur zip ouverture	64.50
AU09 - Profondeur du bas	20.00
AU12 - Hauteur totale	20.00
AU26 - Longueur zip poche	23.50
AW50 - Longueur totale	69.00

KI0654

Sac porte-tapis recyclé pour Yoga

Informations Couleurs

Matcha Green
RVB : 91,109,83
Pantone C : 5615C
Pantone TCX : 18-0317TCX

Logistique 1 30

Sizes	Width (cm)	Height (cm)	Length (cm)	Net weight (kg)	Gross weight (kg)	Pieces/Box	Pieces/Bundle
One Size	35.00	37.00	50.00	6.80000	7.80000	30	1