KI0292

Sac shopping extra large en coton

• Format extra large, qui offre un maximum de rangement et un bel espace de personnalisation.

• Compagnon intemporel et multi-usages.

• Poignées assorties au sac pour de belles finitions.

100% coton. Sac de shopping en coton, version extra large. Poignées sangles réalisées dans le même matériau que le sac. 100% personnalisable.

One Size 150 g/m²

Tableau équivalence des tailles par pays en dernière page.

Black Natural

Informations Complémentaires

Logistique

1 50

Pays d'origine

IN - Inde

Code douanier

42029298

KI0292

Sac shopping extra large en coton

Dimensions (cm)

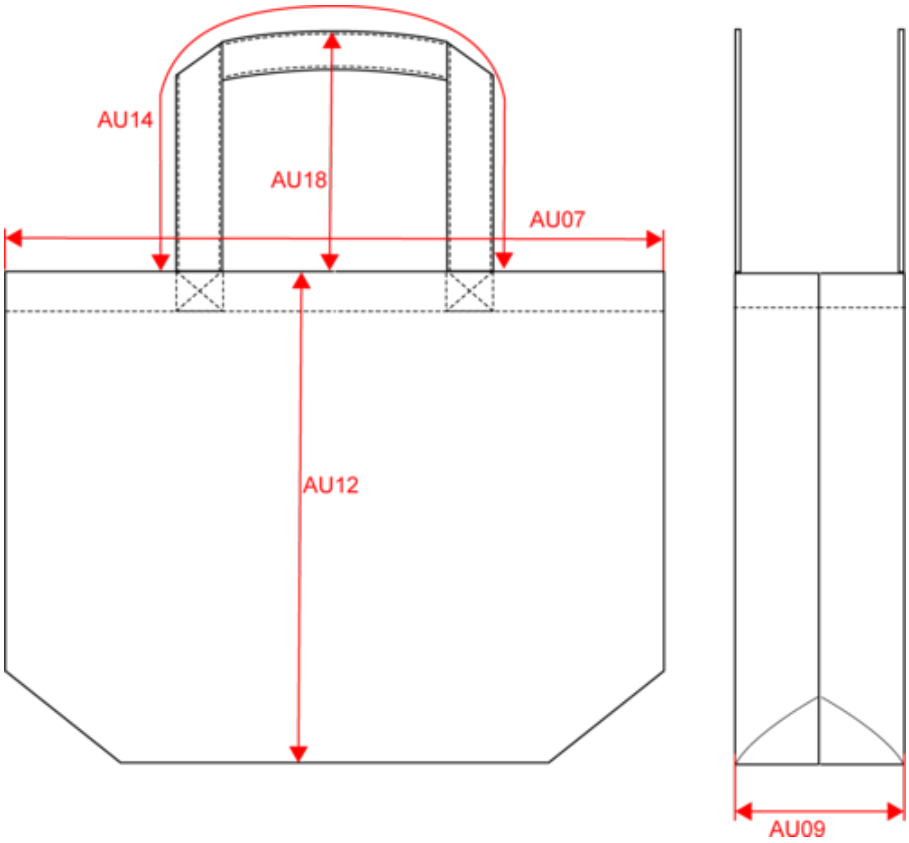

Mesures en cm	One size
AU07 - Largeur totale	58.00
AU09 - Profondeur du bas	14.00
AU12 - Hauteur totale	42.00
AU14 - Longueur poignée	60.00
AU24 - Hauteur poignée	28.00

KI0292

Sac shopping extra large en coton

Informations Couleurs

Black
RVB : 35,35,37
Pantone C : Black
Pantone TCX : 19-4004TCX

Natural
RVB : 229,227,215
Pantone C : 7534C
Pantone TCX : 12-0404TCX

Logistique 1 50

Sizes	Width (cm)	Height (cm)	Length (cm)	Net weight (kg)	Gross weight (kg)	Pieces/Box	Pieces/Bundle
One Size	45.00	22.00	60.00	6.25000	8.75000	50	1